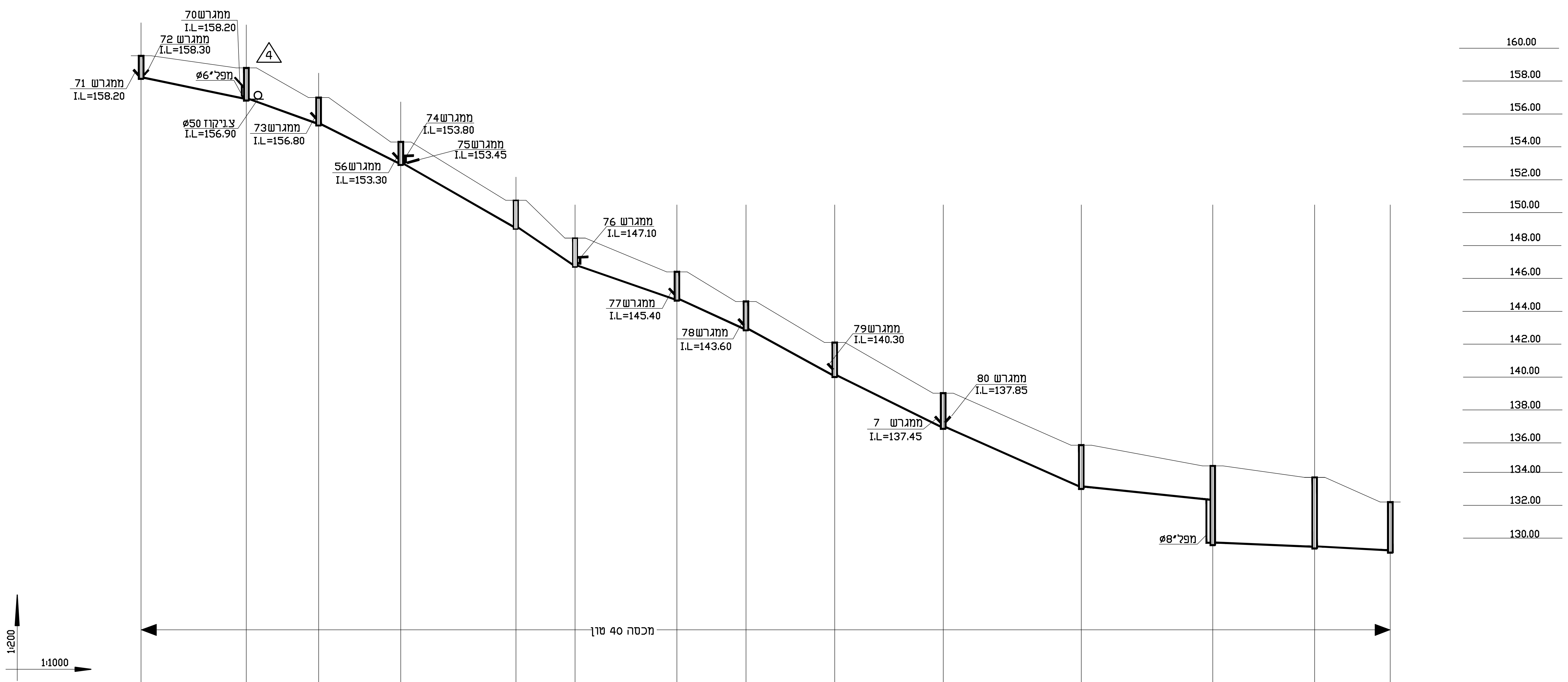
ממגרש 70
I.L=158.20
ממגרש 72
I.L=158.30
ממגרש 71
I.L=158.20
4
מפל"6ø
צ.ניקוז 50ø
I.L=156.90
ממגרש73
I.L=156.80
ממגרש74
I.L=153.80
ממגרש75
I.L=153.45
ממגרש56
I.L=153.30
ממגרש 76
I.L=147.10
ממגרש77
I.L=145.40
ממגרש78
I.L=143.60
ממגרש79
I.L=140.30
ממגרש 80
I.L=137.85
ממגרש 7
I.L=137.45
מפל"8ø
מכסה 40 טון
1:200
1:1000
160.00
158.00
156.00
154.00
152.00
150.00
148.00
146.00
144.00
142.00
140.00
138.00
136.00
134.00
132.00
130.00

מס' שוחה	1-15	1-14	1-13	1-12	1-10	1-9	1-8	1-7	1-6	1-4	1-3	1-2	1-1	1
קוטר שוחה	Ø100	Ø100	Ø100	Ø100	Ø100	Ø100	Ø100	Ø100	Ø100	Ø100	Ø100	Ø150	Ø150	Ø125
מרחק בין השוחות		34.00	22.00	25.00	36.00	19.00	31.00	21.00	27.00	33.00	42.00	40.00	34.00	22.00
מרחק רץ		34.0	56.0	81.0	117.0	136.0	167.0	188.0	215.0	248.0	290.0	330.0	364.0	386.0
גובה שוחה	140	180	170	140	175	175	175	175	210	220	265	483	433	308
פני תיקרה שוחה	159.55	158.60	157.00	154.30	150.75	148.45	146.40	144.60	142.10	139.25	135.85	134.60	133.85	132.40
תחתית שוחה	158.15	156.80	155.30	152.90	148.95	146.70	144.65	142.85	140.00	137.05	133.20	132.00 129.77	129.52	129.32
קוטר צנור		P.V.C.Ø160	P.V.C.Ø200	P.V.C.Ø200	P.E.Ø200	P.E.Ø200	P.V.C.Ø200	P.V.C.Ø200	P.E.Ø200	P.V.C.Ø200	P.V.C.Ø200	P.V.C.Ø200	P.V.C.Ø200	P.V.C.Ø200
שיפוע		3.9%	6.5%	9.5%	11%	12.0%	6.6%	8.5%	10.5%	8.9%	9.1%	3%	0.73%	0.8%

חתך לאורך כבישים 2-5-6

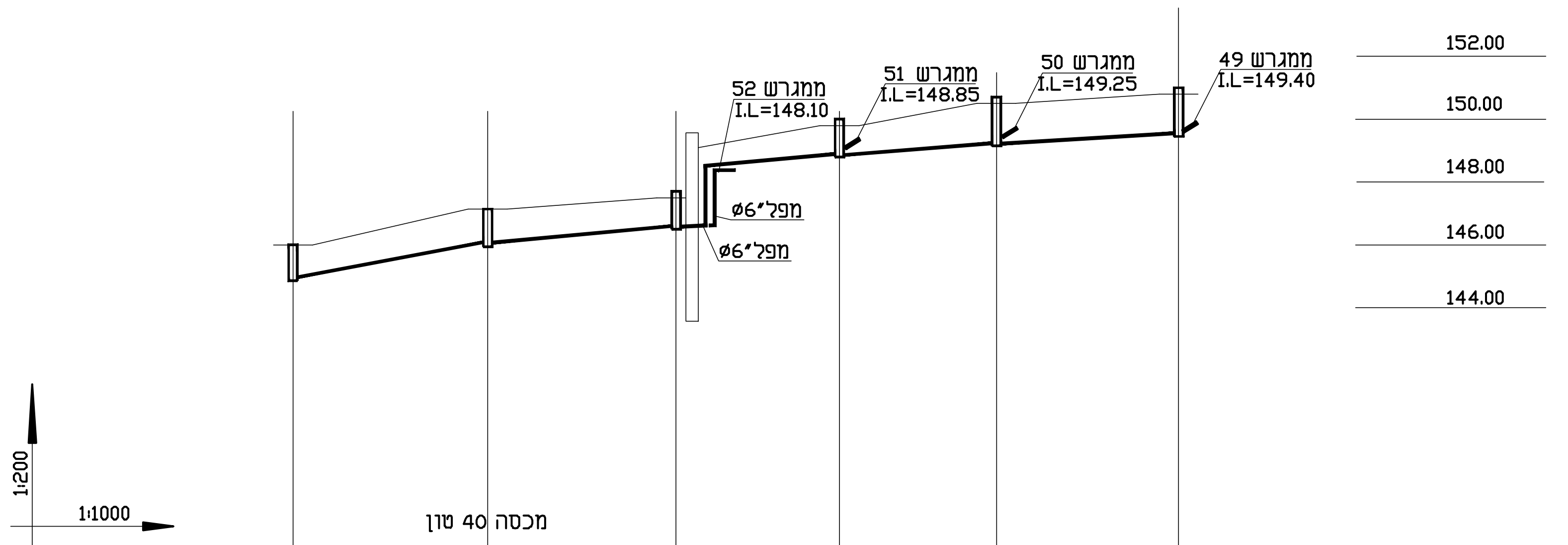
ממגרש 52
I.L=148.10
ממגרש 51
I.L=148.85
ממגרש 50
I.L=149.25
ממגרש 49
I.L=149.40
מפל"6ø
מפל"6ø
מכסה 40 טון
1:200
1:1000
152.00
150.00
148.00
146.00
144.00

מס' שוחה	10-9.5	10-9.51	10-9.52	10-9.53	10-9.54	10-9.55
קוטר שוחה	Ø80	Ø80	Ø80	Ø80	Ø100	Ø100
מרחק בין השוחות		31.0	27	24.0	25.0	29.0
מרחק רץ		31.0	58.0	82.0	107.0	136.0
גובה שוחה	115	120	120	120	155	155
פני תיקרה שוחה	146.00	147.15	147.50	149.80	150.50	150.80
תחתית שוחה	144.85	145.95	146.50	148.80	149.15	149.45
קוטר צנור		P.V.C.Ø200	P.V.C.Ø160	P.V.C.Ø160	P.V.C.Ø160	P.V.C.Ø160
שיפוע		3.4%	2.2%	1%	1%	1%

חתך לאורך מגרשים 49-52

הערה

1. T.L= פני קרקע מתוכנן בקירבת תאי ביוב.
2. בכבישים, שבילים או חניות T.L= פני מכסה תא ביוב
3. בקרקע גנני פני המכסים =T.L+20 ס"מ

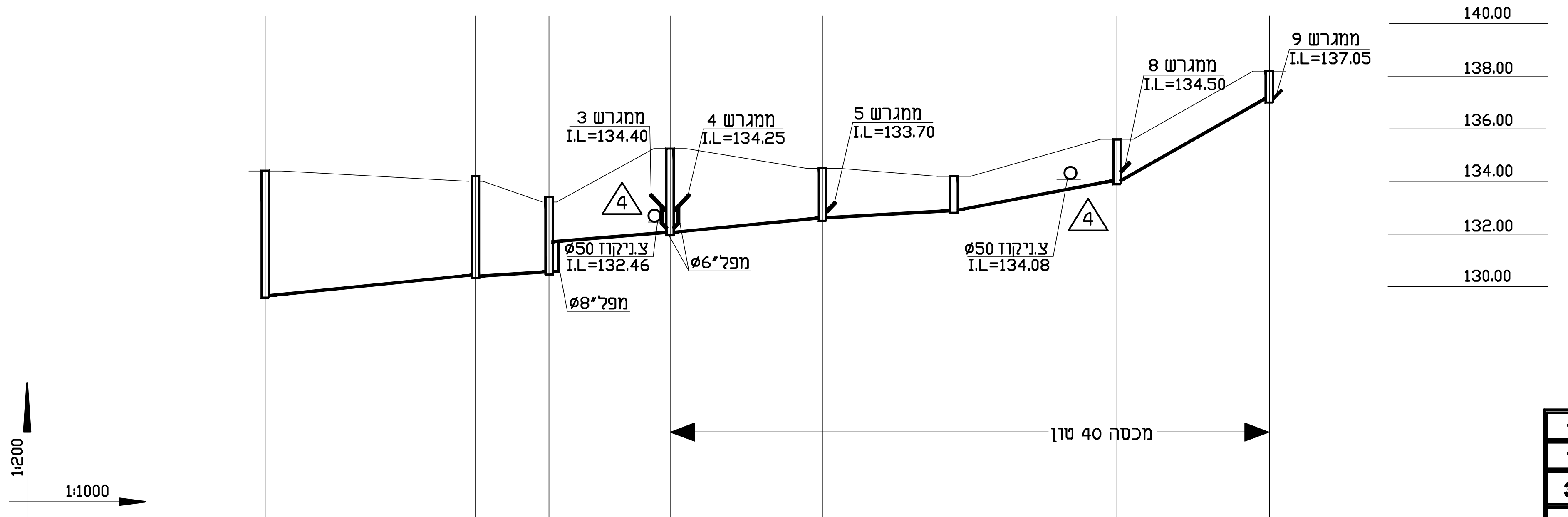
ממגרש 3
I.L=134.40
ממגרש 4
I.L=134.25
ממגרש 5
I.L=133.70
ממגרש 8
I.L=134.50
ממגרש 9
I.L=137.05
4
4
צ.ניקוז 50ø
I.L=132.46
מפל"8ø
מפל"6ø
צ.ניקוז 50ø
I.L=134.08
מכסה 40 טון
1:200
1:1000
140.00
138.00
136.00
134.00
132.00
130.00

מס' שוחה	1-2	1-2.1	1-2.2	1-2.2.2	1-2.2.3	1-2.2.4	1-2.2.5	1-2.2.6
קוטר שוחה	Ø150	Ø125	Ø100	Ø125	Ø100	Ø100	Ø100	Ø100
מרחק בין השוחות		40	14	23	29	24	30	29
מרחק רץ	179	139	125	102	83	59	29	
גובה שוחה	483	388	275	325	200	128	190	120
פני תיקרה שוחה	134.60	134.00	133.00	135.25	134.50	134.08	135.80	138.20
תחתית שוחה	129.77	130.12	130.25 131.75	132.00	132.50	132.80	133.90	137.00
קוטר צנור		P.V.C.Ø200	P.V.C.Ø200	P.V.C.Ø200	P.V.C.Ø200	P.V.C.Ø200	P.V.C.Ø200	P.V.C.Ø200
שיפוע		0.8%	0.8%	1%	1.7%	1.2%	3.5%	10%

חתך לאורך כביש 7

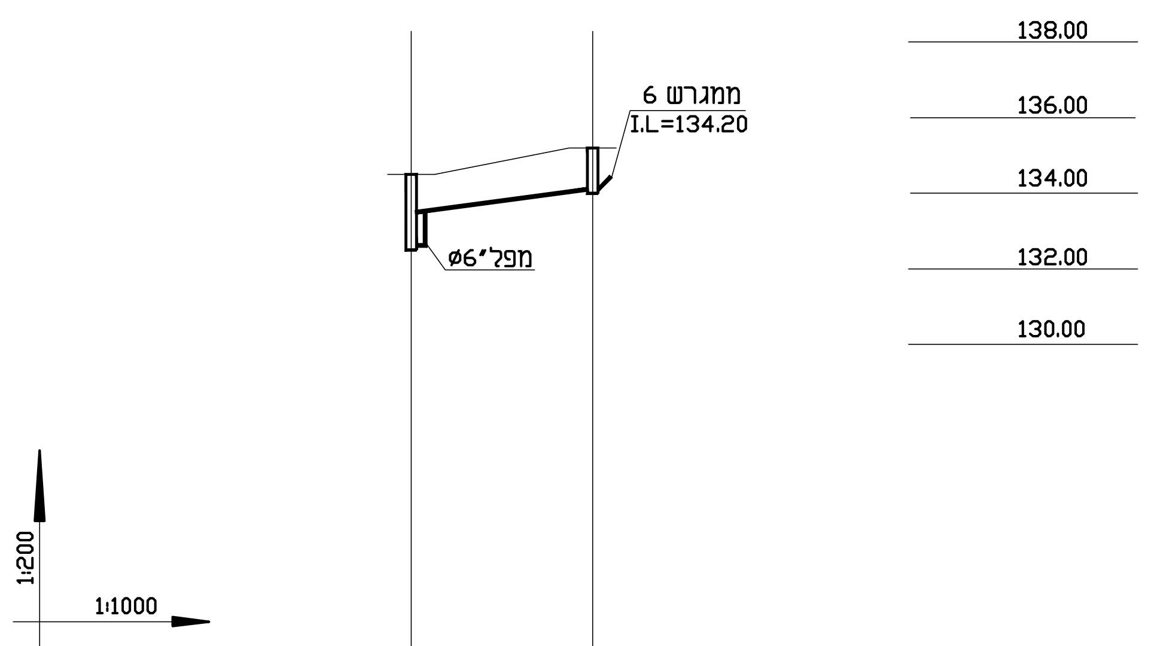
ממגרש 6
I.L=134.20
מפל"6ø
1:200
1:1000
138.00
136.00
134.00
132.00
130.00

מס' שוחה	1-2.2.3	1-2.2.31
קוטר שוחה	Ø100	Ø80
מרחק בין השוחות		24
מרחק רץ		24
גובה שוחה	200	120
פני תיקרה שוחה	134.50	135.20
תחתית שוחה	133.50 132.50	134.00
קוטר צנור		P.V.C.Ø160
שיפוע		2%

חתך לאורך מגרשים 4-5

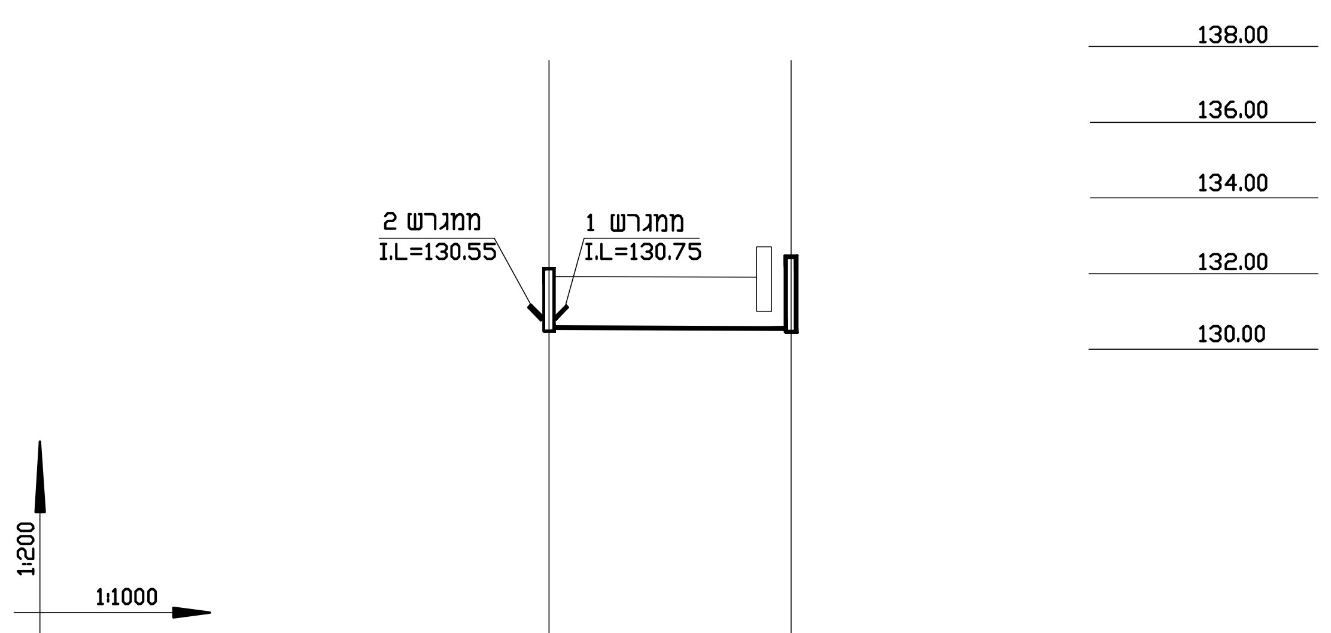
ממגרש 2
I.L=130.55
ממגרש 1
I.L=130.75
1:200
1:1000
138.00
136.00
134.00
132.00
130.00

מס' שוחה	1-2.2.1	1-2.2
קוטר שוחה	Ø100	Ø100
מרחק בין השוחות		32.0
מרחק רץ		32
גובה שוחה	145	275
פני תיקרה שוחה	131.75	133.00
תחתית שוחה	130.50	130.25
קוטר צנור		P.V.C.Ø200
שיפוע		0.71%

חתך לאורך מגרשים 1-2

4 תאום מערכות	17.04.16
3 תאום מערכות	12.04.16
2 עדכון כללי	30.03.16
1 עדכון כללי	12.01.16

לעיון ▨ לביצוע ☐ למכרז ▨

מס. גליון
6

תאריך
19.10.14

ק"מ: 1:200/1000

שם העבודה:
ירכא שכונה מערבית

נושא הגיליון:
חתכים לאורך קוי ביוב

קלוג דוד אינג'
רח' פלמ"ח 20
טל: 04-8254348 נייד: 050-7233024